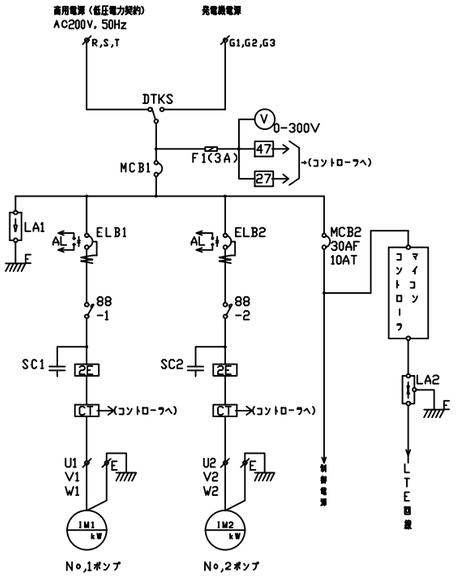

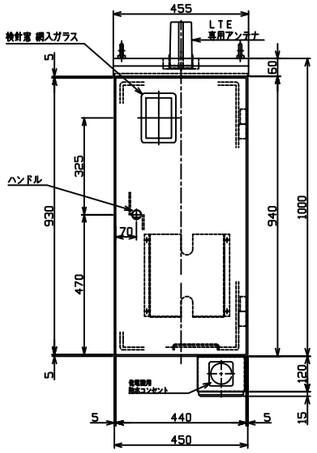

正面図

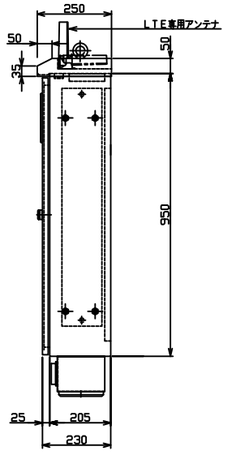

右側面図

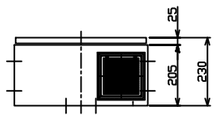

底面図

ポンプ（kW）	MCB 1（AF/AT） 単独	並列	ELB2（AF/AT）	SC-2（μF） 50Hz	60Hz
0.4	30/20	30/20	30/15	20	15
0.75	30/20	30/20	30/15	30	20
1.5	30/30	30/30	30/30	40	30
2.2	50/30	50/40	30/30	50	40
3.7	50/50	60/60	50/50	75	50

操作パネル部

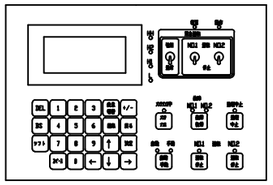

ケーブル配線・電線管布設　断面図

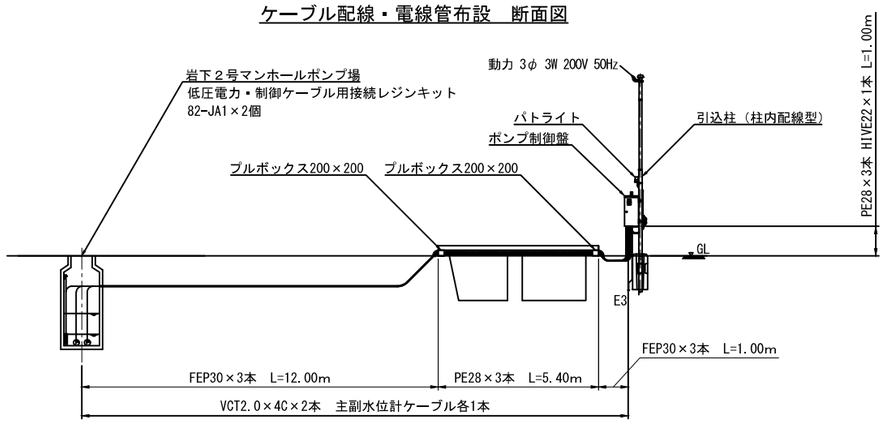

ケーブル配線・電線管布設　平面図

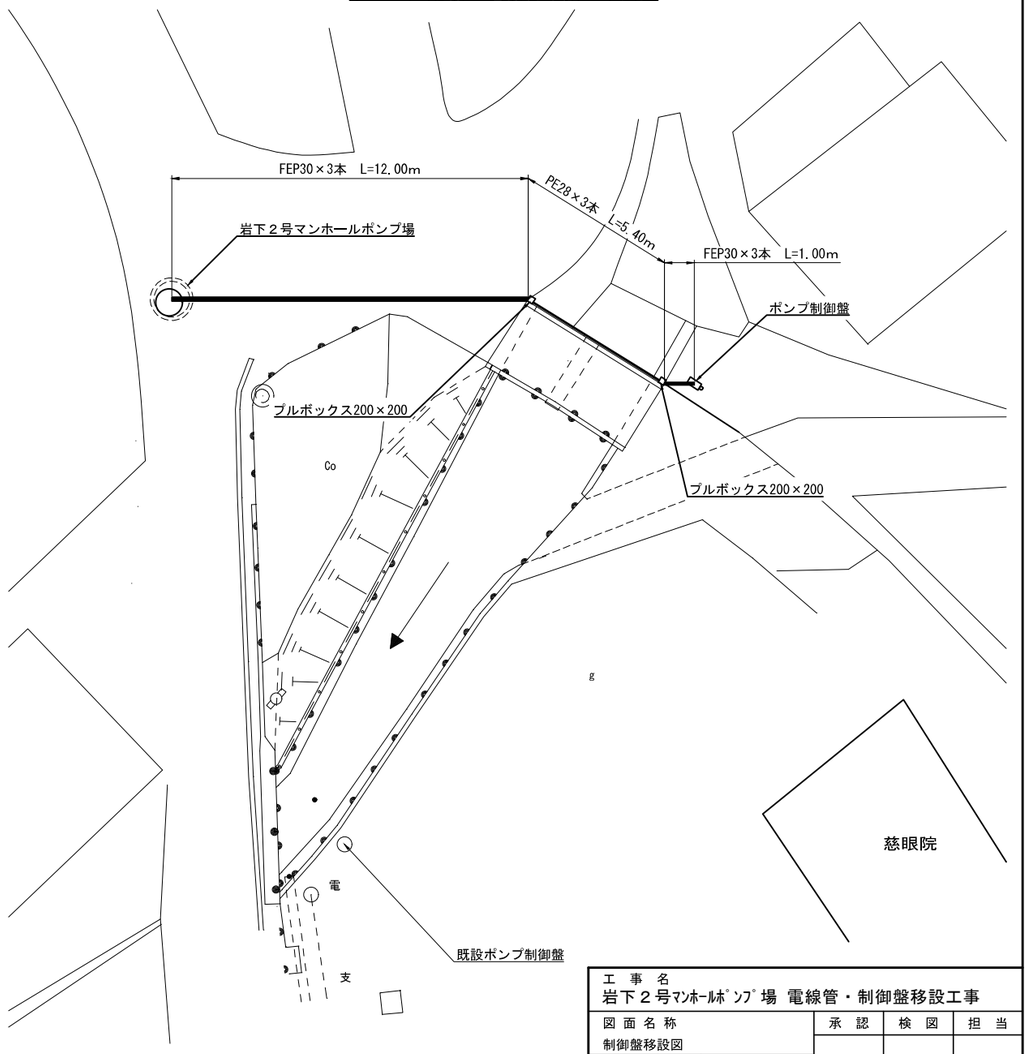

工事名 岩下２号ﾏﾝﾎｰﾙﾎﾟﾝﾌﾟ場 電線管・制御盤移設工事				
図面名称 制御盤移設図		承認	検図	担当
図面番号	縮尺			