公共下水道整備事業

下水道工事共通構造物図面集

韮崎市上下水道課

組立1号マンホール(内径900mm)標準図　S=1:20

A-A断面図　　平　面　図　　B-B断面図

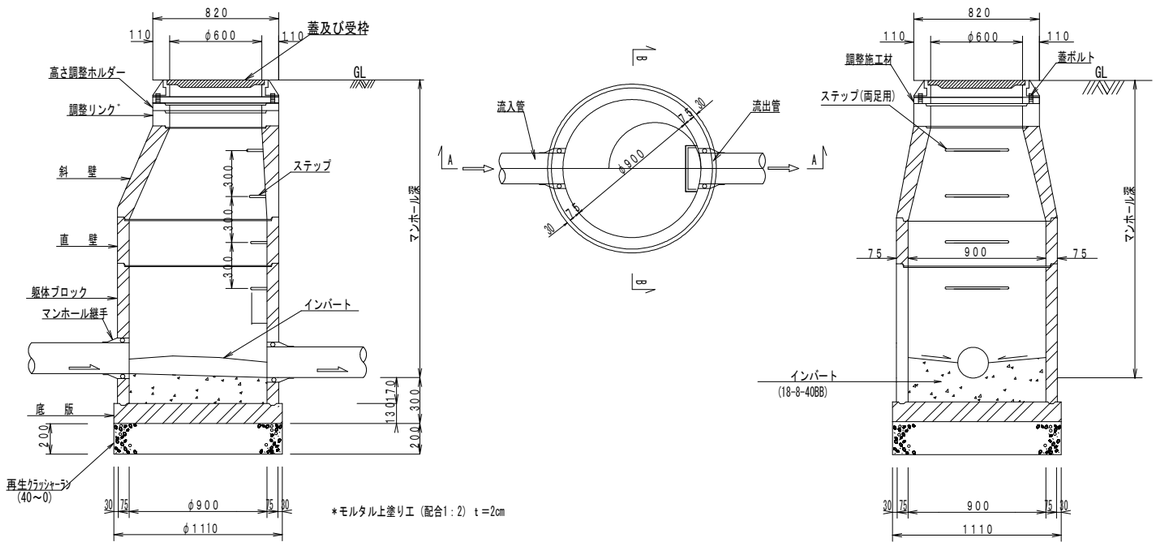

底部工

砕石数量	0.555×0.555×3.14=0.97m2	モルタル数量	①0.45×0.45×3.14=0.63585m2 ②0.2×0.9=0.18m2 ③0.2×3.14/2×0.9=0.2826m2 ①-②+③=0.74m2
インバートCo数量	①0.45×.45×3.14×0.28=0.178038m3 ②0.1×0.1×3.14/2×0.9=0.01413m3 ①-②=0.16m3		

組立0号マンホール(内径750mm)標準図　S=1:20

A-A断面図　　平　面　図　　B-B断面図

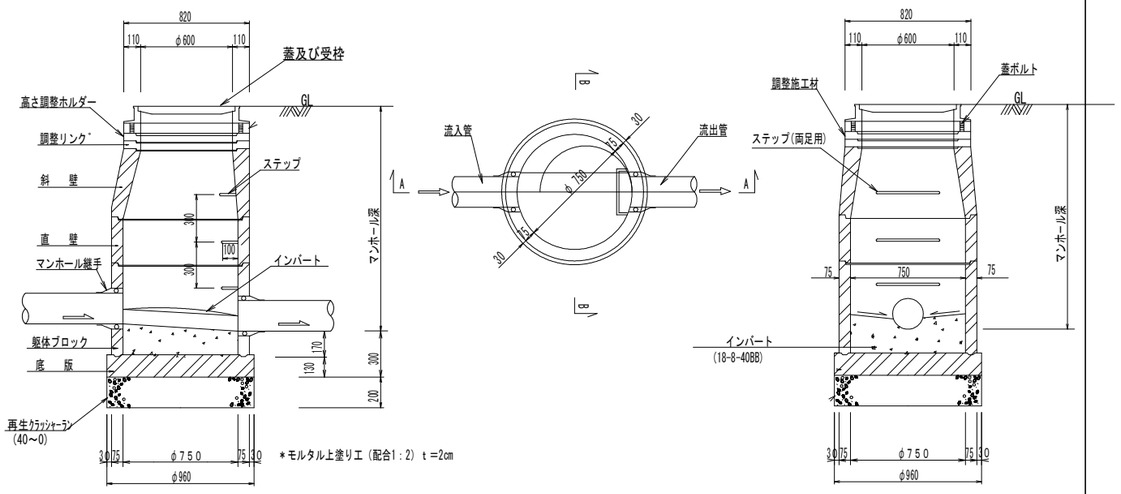

インバート平面図　S=1:10

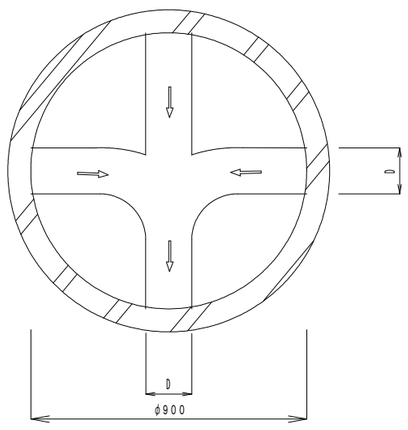

インバート断面図　S=1:10

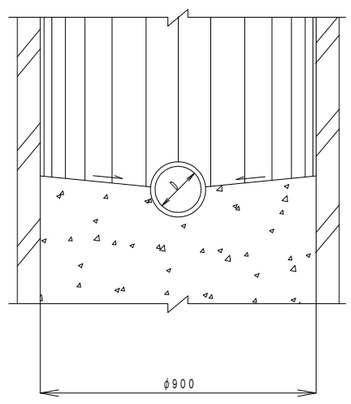

可撓性マンホール継手詳細図　S=1:10

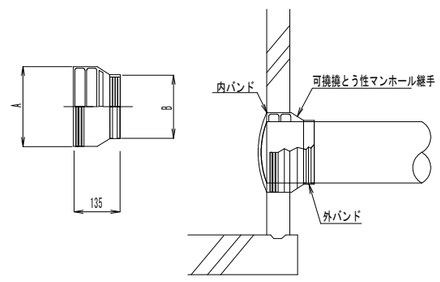

特記事項

1. 使用材料は、使用前に市監督員の承諾を得ること。
2. マンホールの目地は、漏水の無いよう細心の注意を払うこと。
3. 埋戻し土は、ランマまたはタンパ（60～100kg級）で
一層当たり仕上げ層20cmで一層当り締め固め回数は3回以上（同所転圧）

可撓とう性マンホール継ぎ手寸法表

A	B	削孔径	適応管種			
			塩ビ管		ヒューム管	
			呼び径	外径	呼び径	外径
302	216	304	200	216	150	202
354	267	356	250	267	200	254
408	318	410	300	318	250	306

韮崎市公共下水道工事設計図			
工事番号		図番番号	
路線名			
工事箇所	韮崎市　　地内		
図面名	1号組立マンホール標準構造図 0号組立マンホール標準構造図	縮尺	図示
測量		枚数	
測量者	韮崎市役所		

組立2号マンホール標準図　S＝1：20

A-A 断 面 図

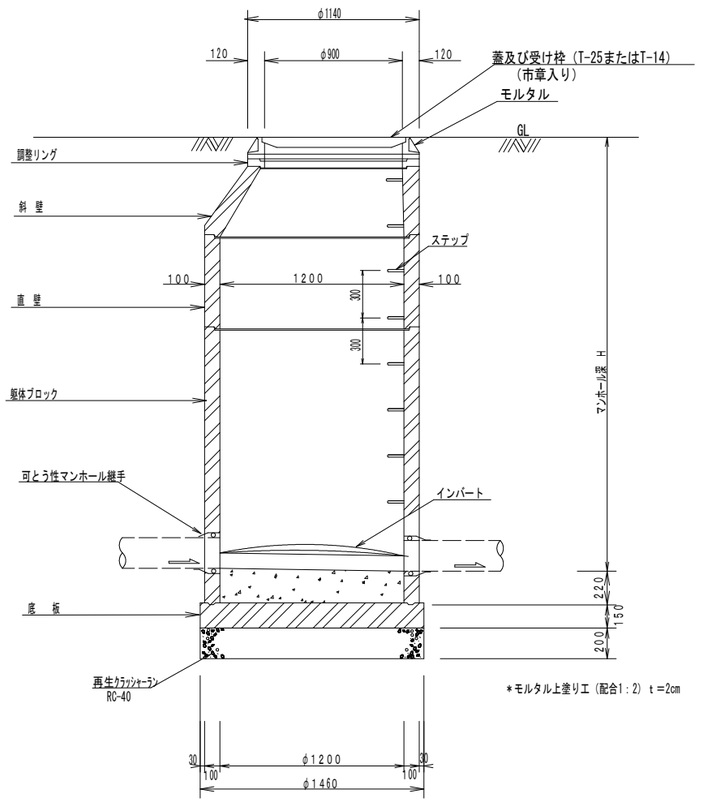

平 面 図

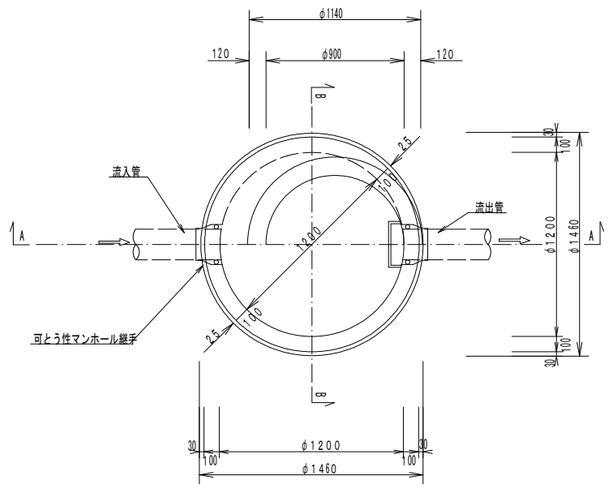

B-B 断 面 図

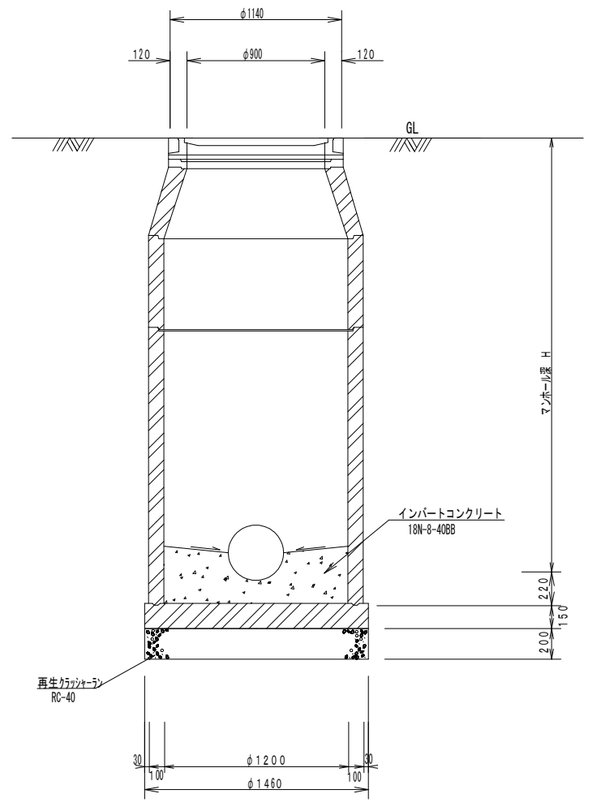

特記事項

1. 使用材料は、使用前に市監督員の承諾を得ること。
2. マンホールの目地は、漏水の無いよう細心の注意を払うこと。
3. 埋戻し土は、ランマまたはタンパ（60～100ｋｇ級）で
　一層当たり仕上げ層20cmで一層当り締め固め回数は3回以上（同所転圧）

底部工

砕石数量　0.73×0.73×3.14＝1.67m2

インバートCo数量　①0.6×0.6×3.14×0.33＝0.373032m3
②0.1×0.1×3.14/2×1.2＝0.01884m3
①-②＝0.35m3

モルタル数量　①0.6×0.6×3.14＝1.1304m2
②0.2×1.2＝0.24m2
③0.2×3.14/2×1.2＝0.3768m2
①-②+③＝1.27m2

韮崎市公共下水道工事設計図			
工事番号		図番番号	
路 線 名			
工事箇所	韮崎市　　地内		
図 面 名	2号組立マンホール標準構造図	縮尺	図 示
測 量		枚数	
測 量 者	韮 崎 市 役 所		

塩ビ製小型マンホール設置標準図　　S=1：20

起　　点

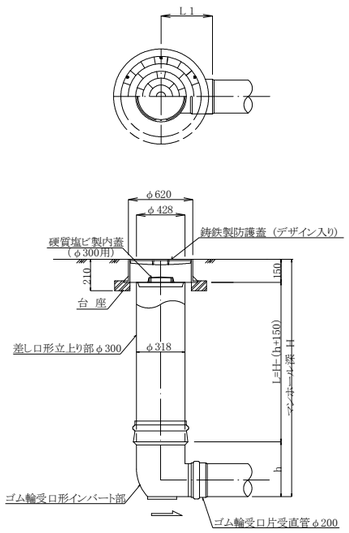

中間点・屈曲点

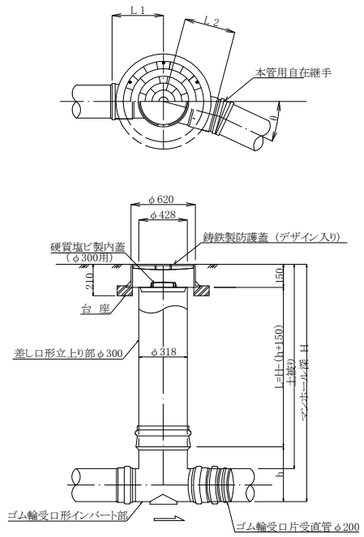

寸 法 表

設置箇所	インバート部　(mm)									屈曲角度（θ）		立上部 L（m）
	種類	略号	人孔径	管路径	L1	L2	L3	h	h1	本管用自在なし	本管用自在使用	
起　点	起　点	KT	Φ 300	Φ 200	—	340	—	300	—	—	—	H-0.450
中間点 屈曲点	ストレート	ST	Φ 300	Φ 200	200	340	—	300	—	0°　±　1°	0°　～　15°	
	15°曲り	15L	Φ 300	Φ 200	210	340	—	300	—	15°　±　1°	15°　～　30°	
	30°曲り	30L	Φ 300	Φ 200	220	350	—	300	—	30°　±　1°	30°　～　45°	
	45°曲り	45L	Φ 300	Φ 200	220	350	—	300	—	45°　±　1°	45°　～　60°	
	60°曲り	60L	Φ 300	Φ 200	230	360	—	300	—	60°　±　1°	60°　～　75°	
	75°曲り	75L	Φ 300	Φ 200	250	380	—	300	—	75°　±　1°	75°　～　90°	
	90°曲り	90L	Φ 300	Φ 200	270	400	—	300	—	90°　±　1°	(90°　～　135°)	

備考　曲がり及び合流インバート部の左右の区別は、インバート部の下流側から見て、下水が流入してくる方向を示す。

韮崎市公共下水道工事設計図			
工事番号		図番番号	
路線名			
工事箇所	韮崎市　　地内		
図面名	塩ビ製小型マンホール設置標準図	縮尺	図　示
測　量		枚数	
測量者	韮　崎　市　役　所		

内副管詳細図 S=1:20

平面図

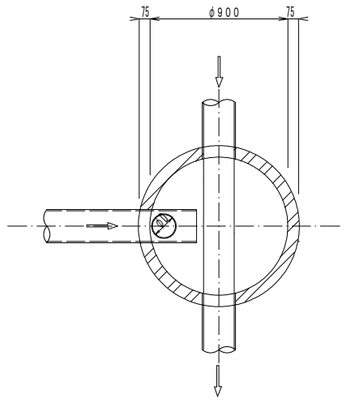

寸法表 (単位mm)

本管径	副管径
φ200	φ150
φ250~φ400	φ200
φ450~φ500	φ250

断面図

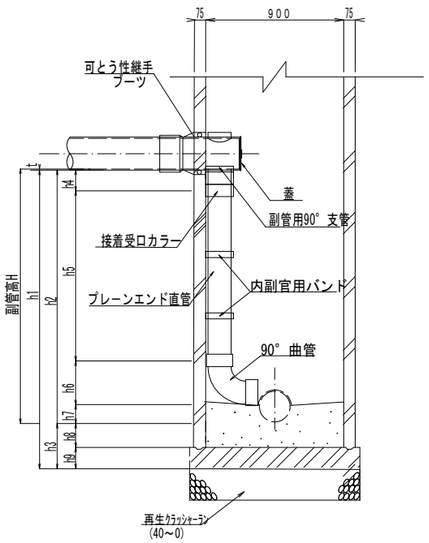

外副管詳細図 S=1:20

平面図

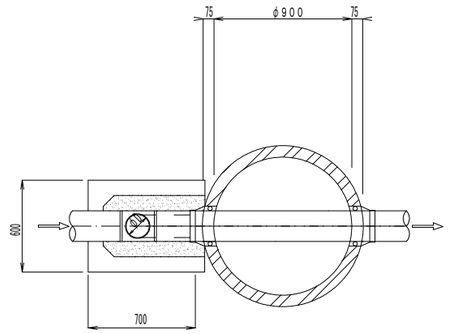

寸法表 (単位mm)

本管径	副管径
φ200	φ150
φ250~φ400	φ200
φ450~φ500	φ250

断面図

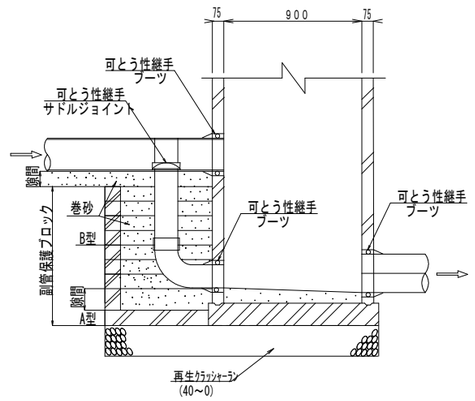

1. A型ブロックを所定の高さに据え付け、B型ブロックを3~4段据え付ける。隙間に砂を充填し、本締めにより、副管底部を十分締め固める。

2. B型ブロックを所定の高さまで据え付け、隙間に砂を充填し水締めを行い下がった砂を再度充填する作業を2~3回繰り返し、完全に締め固める。

隙間の標準値

副管管底とブロックの隙間	100mm
本管管底とブロックの隙間	

韮崎市公共下水道工事設計図			
工事番号		図番番号	
路線名			
工事箇所	韮崎市 地内		
図面名	内副管詳細図 外副管詳細図	縮尺	図示
測量		枚数	
測量者	韮崎市役所		

小口径汚水桝及び取付管布設図

S＝1：20

断　面　図

横　型

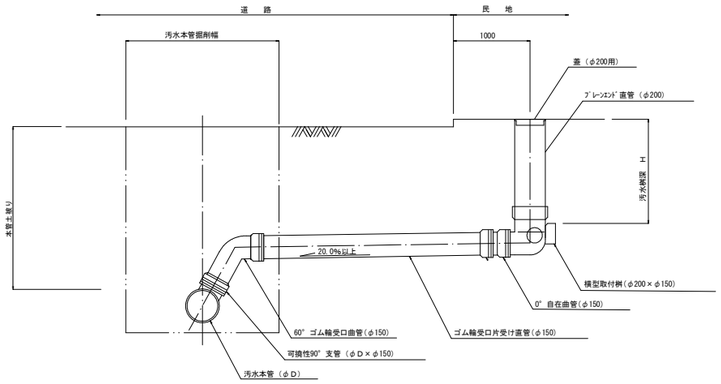

横　型

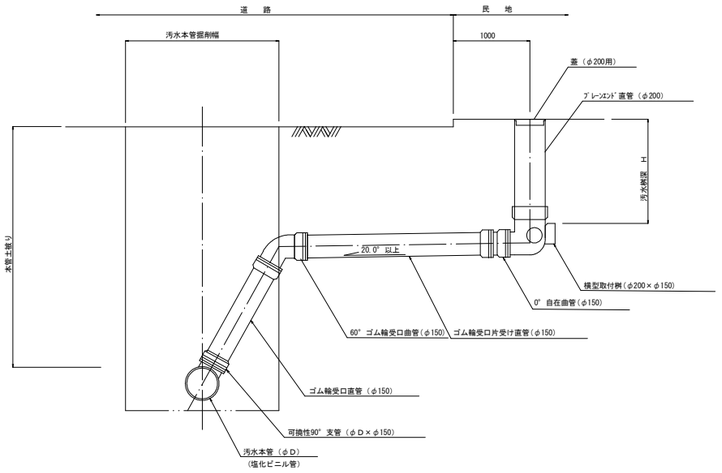

平　面　図

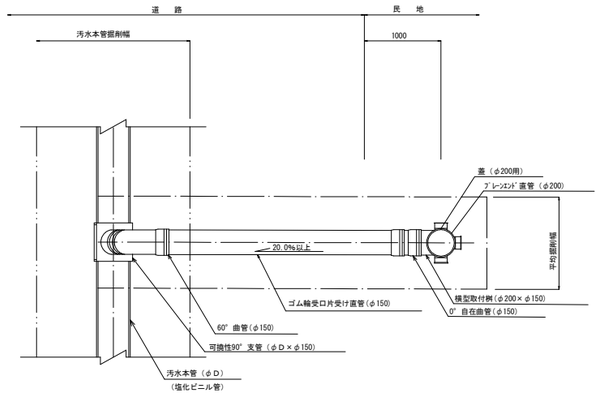

ドロップ型

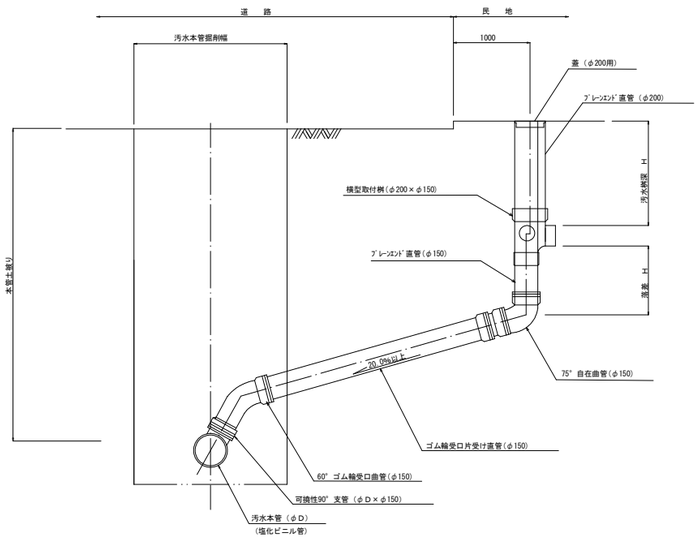

ドロップ型

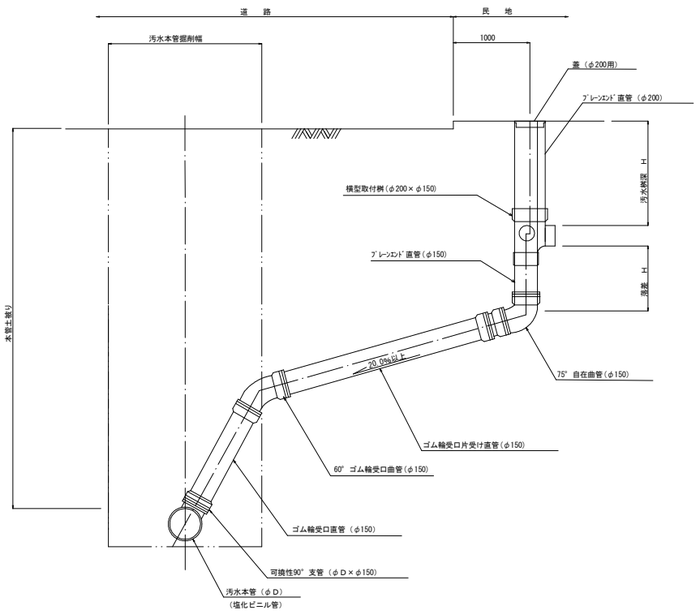

掘削及び埋戻断面図

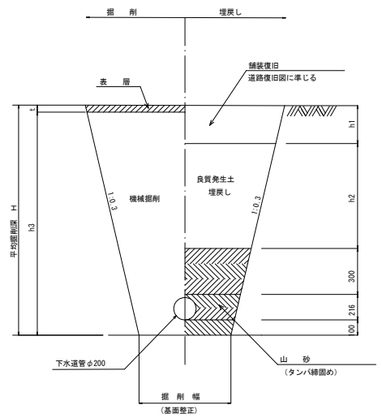

韮崎市公共下水道工事設計図			
工事番号		図番番号	
路線名			
工事箇所	韮崎市　　地内		
図面名	小口径汚水桝及び取付管布設図	縮尺	図　示
測　量		枚数	
測量者	韮　崎　市　役　所		

建込簡易土留工標準構造図　S＝1：20

平　面　図

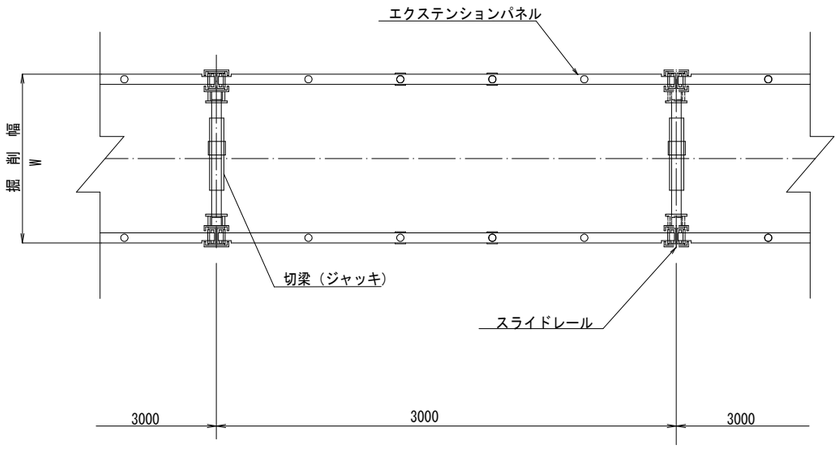

スライドレール詳細図　S＝1:10

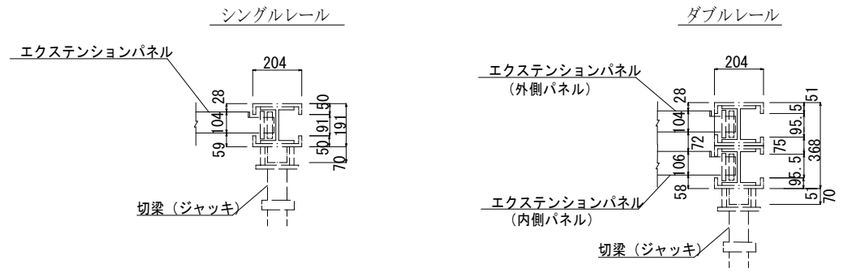

側　面　図

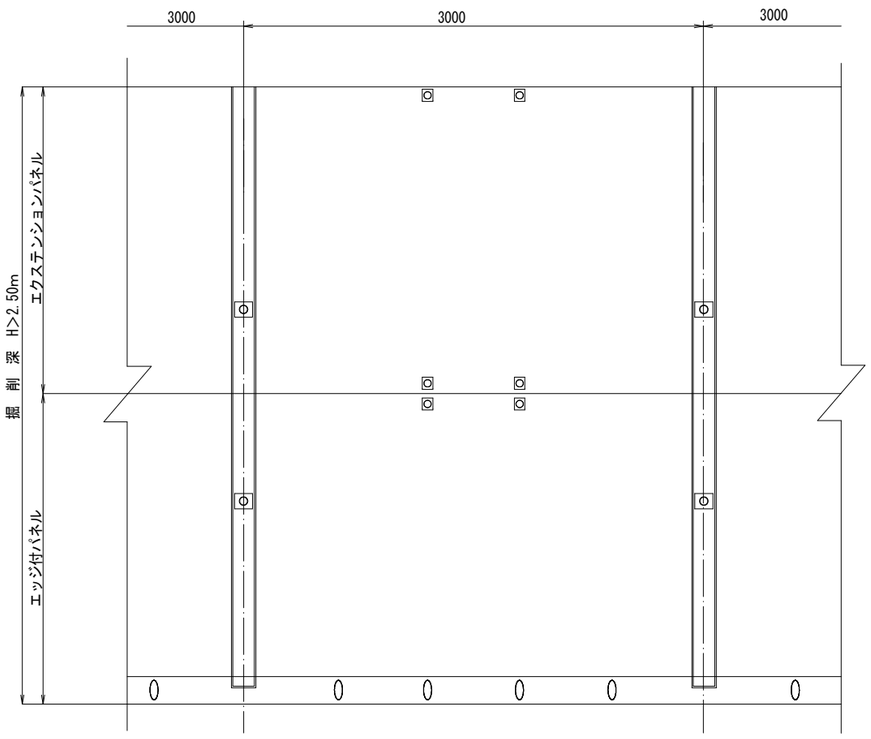

断　面　図

H≦5.00mの場合

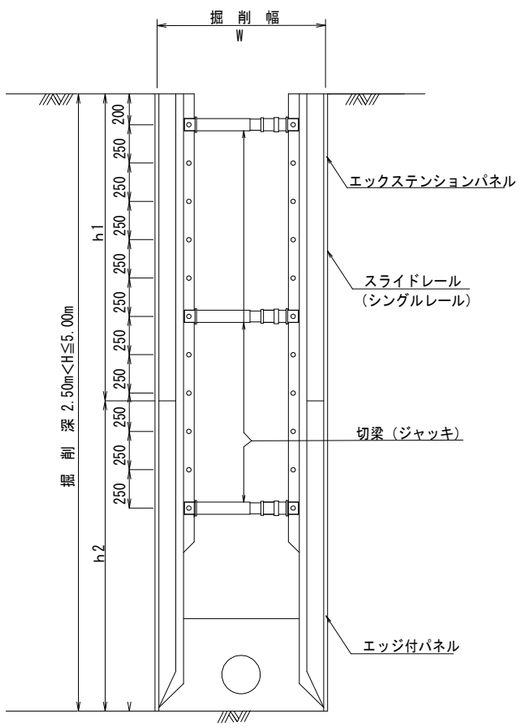

H≦5.00mの場合

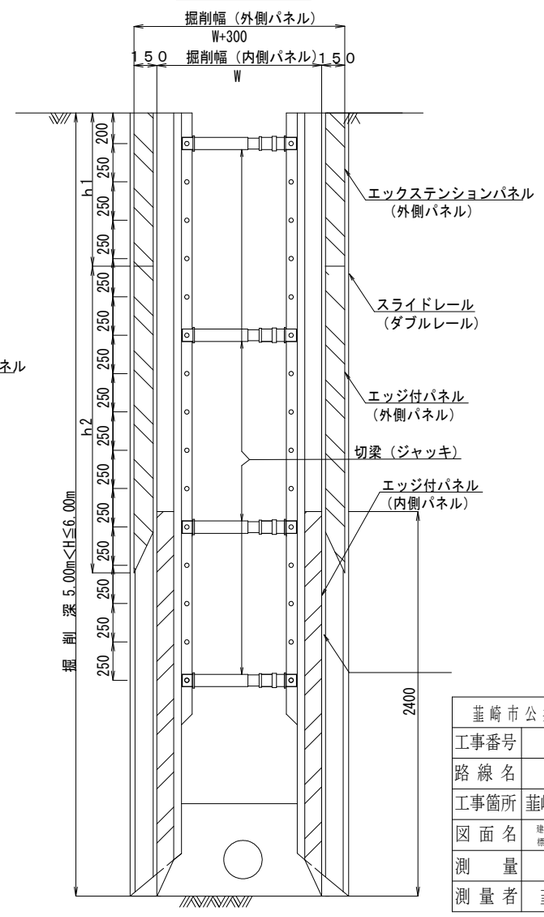

韮崎市公共下水道工事設計図			
工事番号		図番番号	
路線名			
工事箇所	韮崎市　　地内		
図面名	建込簡易土留工 標準構造図	縮尺	図示
測量		枚数	
測量者	韮崎市役所		

土 工 標 準 図　S＝1：20

硬質塩化ビニル管平面図

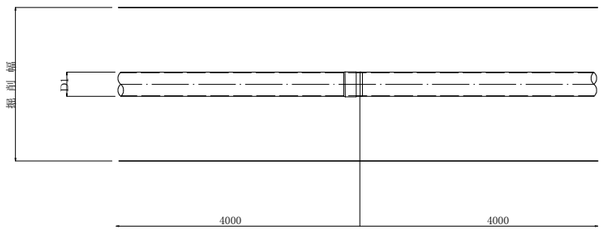

標 準 土 工 図 S=1:20

圧送管共有部

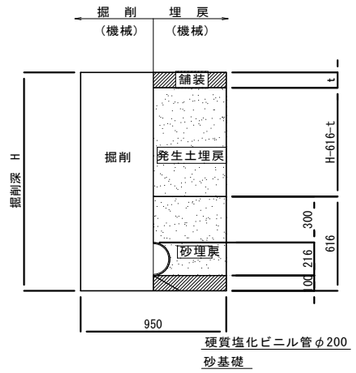

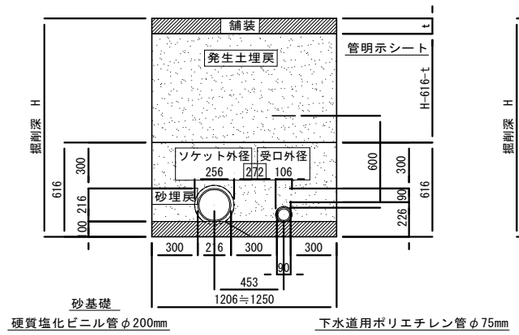

圧送管単独部

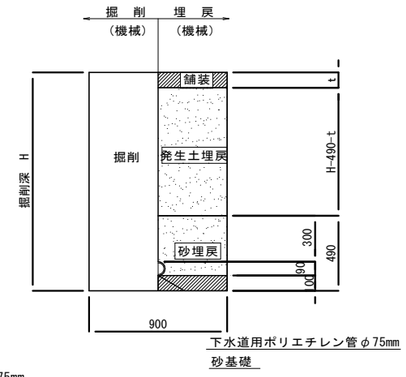

舗 装 復 旧 図 S=1:20

県道アスファルト舗装

県道甘利山公園線

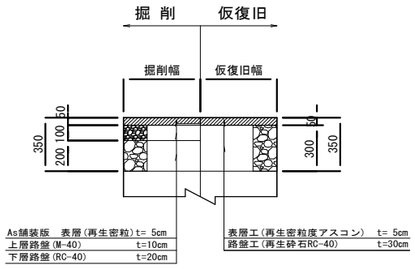

主要地方道韮崎南アルプス中央線

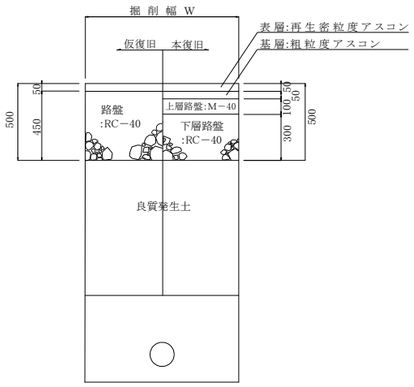

市道(農道)アスファルト舗装

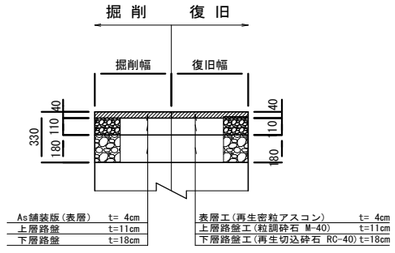

市道コンクリート舗装

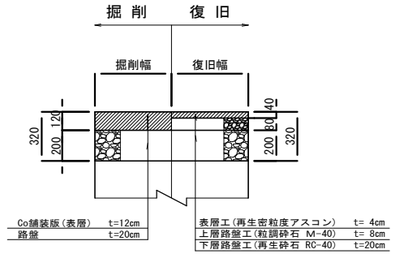

砂利道・未舗装

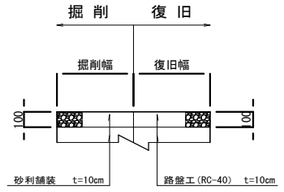

韮崎市公共下水道工事設計図			
工事番号		図面番号	
路 線 名			
工事箇所	韮崎市　地内		
図　名	標準土工図 舗装復旧図	縮尺	図示
測　量		枚数	
測 量 者	韮 崎 市 役 所		